HELVYK®

Nákladné výťahy 300 a 500kg

obchodný katalóg
verzia 1.0

základné verzie výťahov
do 6 staníc
ďalšie voliteľné zmeny
parametrov na žiadosť

HELVYK ELEVATORS, ponúkame spoľahlivé riešenia! www.helvyk.sk

NV otočnými dverami—so zakázanou dopravou osôb

Základná charakteristika výťahu:

- nákladný výťah bez dopravy osôb
- nosnosť 300kg
- rýchlosť 0,15—0,18 m/sek
- až 140 štartov za hodinu
- strojovňa nad alebo vedľa šachty
- plocha kabíny *

  min 600 x 800 x 1300mm

  max 1000 x 1000 x 2000mm
- nakladanie z 1 alebo 2 strán (180°)
- spĺňa normu STN EN 81.3

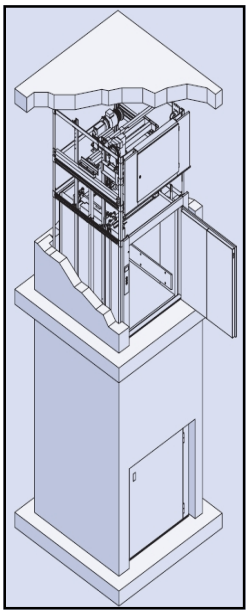

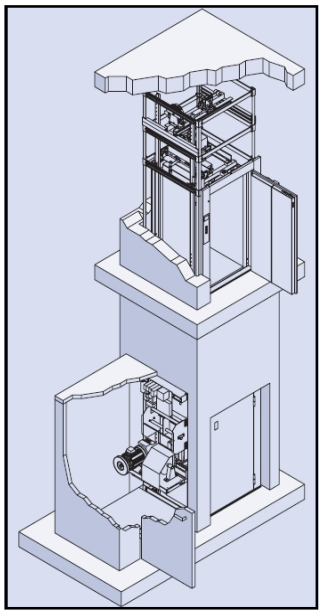

* výťah určený špeciálne k preprave europaliet má určené rozmery kabíny 1000 x 1300 x 1200mm

Zvýšte hodnotu vašej budovy!

Zvýšte komfort prístupu k vyšším podlažiam!

Stavte na kvalitu!

HELVYK®

HELVYK ELEVATORS, ponúkame spoľahlivé riešenia!

www.helvyk.sk

NV otočnými dverami—so zakázanou dopravou osôb

Základná charakteristika výťahu:

- nákladný výťah bez dopravy osôb
- nosnosť 500kg
- rýchlosť 0,15—0,18 m/sek
- až 140 štartov za hodinu
- strojovňa nad alebo vedľa šachty
- plocha kabíny

  min 800 x 1100 x 1300mm

  max 1200 x 1500 x 2000mm
- nakladanie z 1 alebo 2 strán (180°)
- spĺňa normu STN EN 81.3

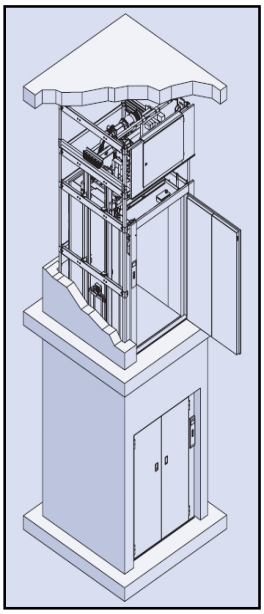

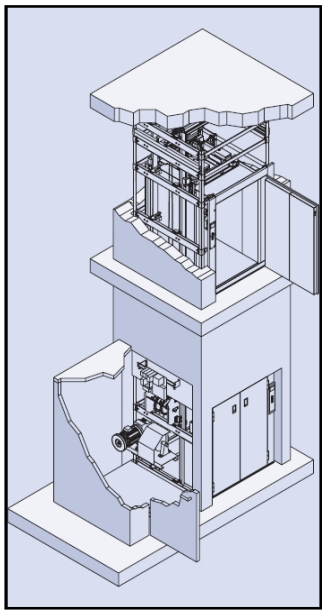

Zvýšte hodnotu vašej budovy!

Zvýšte komfort prístupu k vyšším podlažiam!

Stavte na kvalitu!

HELVYK®

HELVYK ELEVATORS, ponúkame spoľahlivé riešenia! www.helvyk.sk

Ďalšie možnosti na objednávku:

- NV s dvojkrídlovými otočnými dverami
- NV s priechodzou kabínou v 90°
- lodné výťahy podľa “Lloyd´s Register of Shipping”
- NV vhodné k umiestneniu do výbušných priestorov
- NV s vyššou rýchlosťou
- spĺňa normu STN EN 81.3

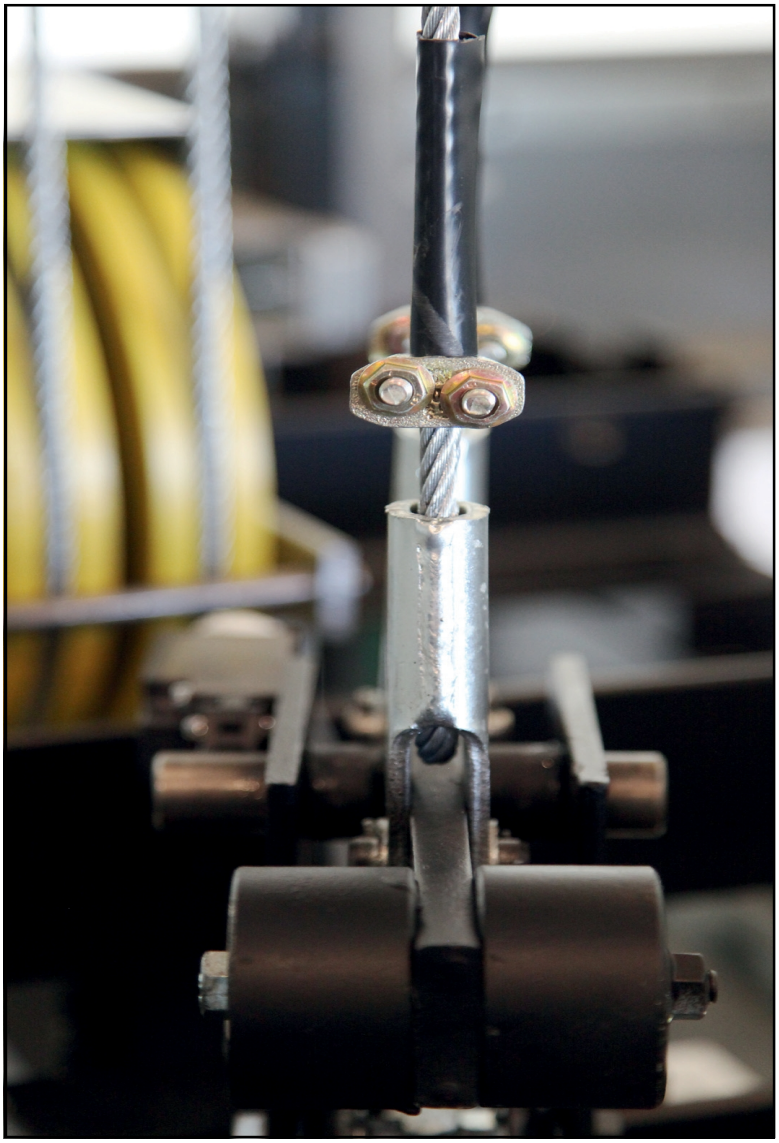

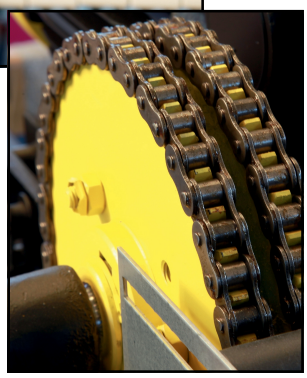

Zvýšte hodnotu vašej budovy!

Zvýšte komfort prístupu k vyšším podlažiam!

Stavte na kvalitu!

HELVYK®

HELVYK ELEVATORS, s.r.o.

Levická 51
949 01, Nitra
tel./fax.: 037 / 6566 493
www.helvyk.sk
e-mail: vytahy@helvyk.sk

Tento katalóg je určený najmä architektom, projektantom a investorom.

Spracovali: kolektív pracovníkov HELVYK ELEVATORS, s.r.o.
Schválil: Štefan Brindza
Vydal: HELVYK ELEVATORS, s.r.o.

Katalóg je majetkom spoločnosti HELVYK ELEVATORS, s.r.o.
Fotografie sú použité so súhlasom spoločnosti BKG Bünse, GmBH.
Všetky autorské práva vyhradené!